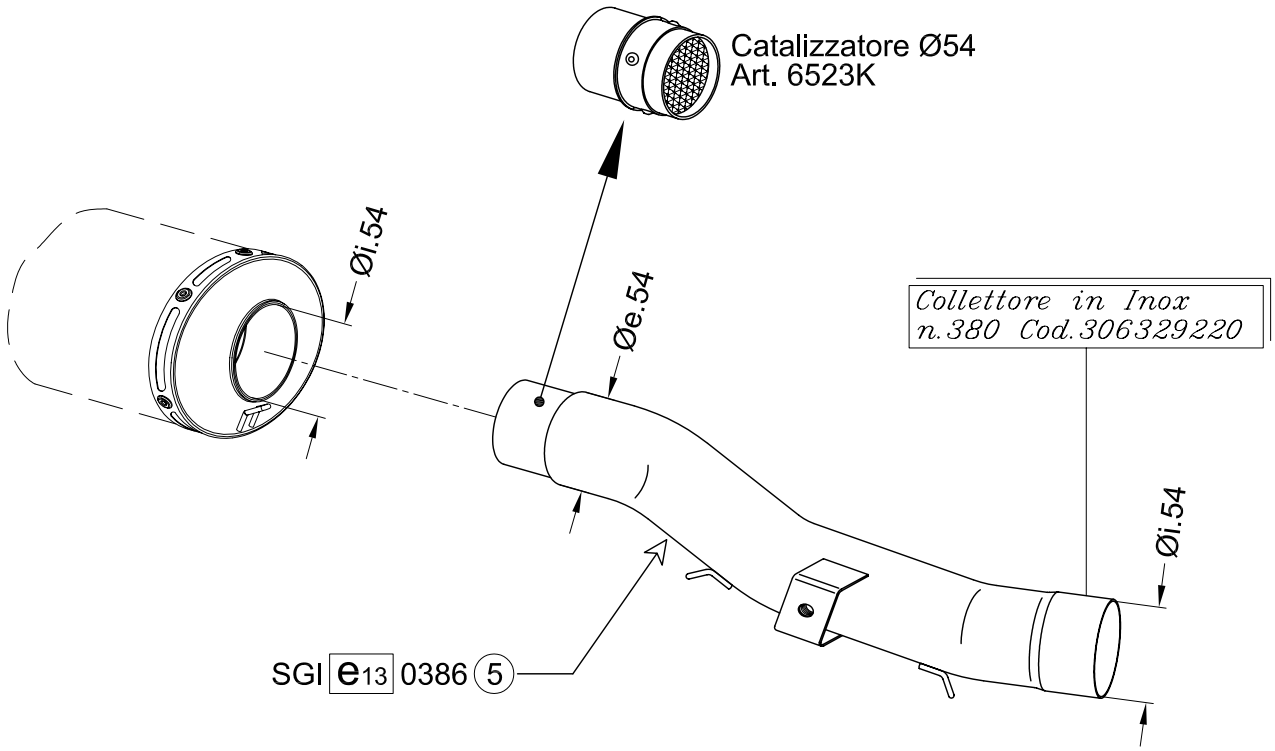

HONDA CBR 600 RR i.e. ('03/'04)

Art.6549K

kit collettore/kat per art.7557AK